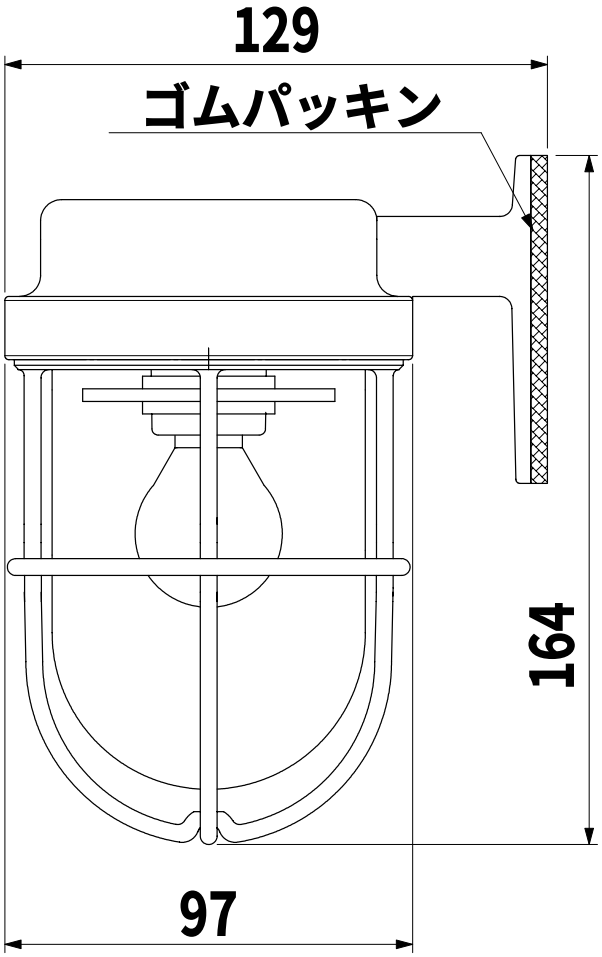

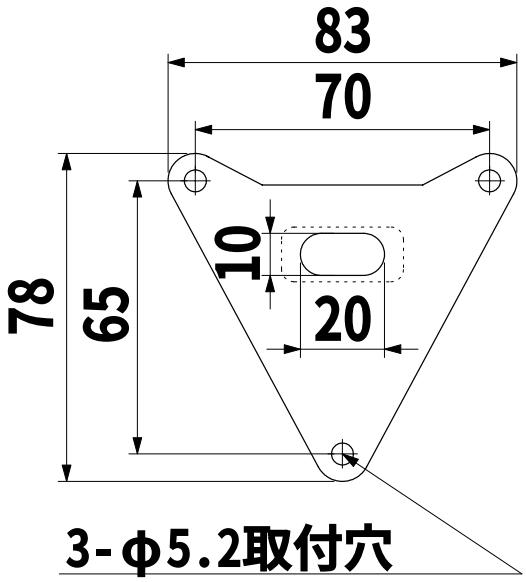

<<取付面　寸法図>>

型　　式　　：ゼロフランジシルバー
本　　体　　：ＢＣ－６（メッキ仕上）
グローブ　　：透明樹脂グローブ
最大適合電球：２５Ｗ
ソケット口金：Ｅ１７
本体重量　　：１.１ｋｇ

記　　事	日　付	製図年月日				品名	図面名称	
		２００７／９／２７				ゼロフランジシルバー	外形図	
図面・仕様／作成	2007/9/27	製図	設計	検図	承認	会社名	製品番号	ページ
						㈱松本船舶電機製作所		